Эскиз чертежа 727.00

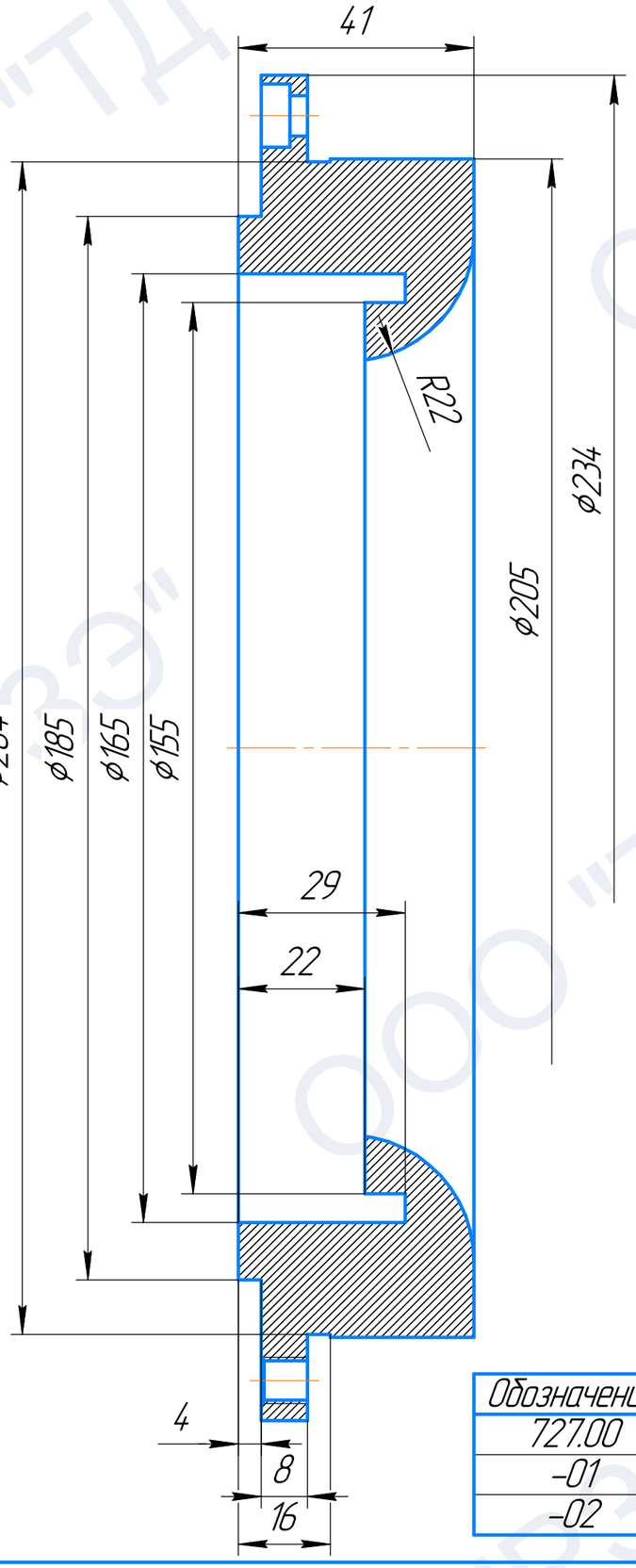

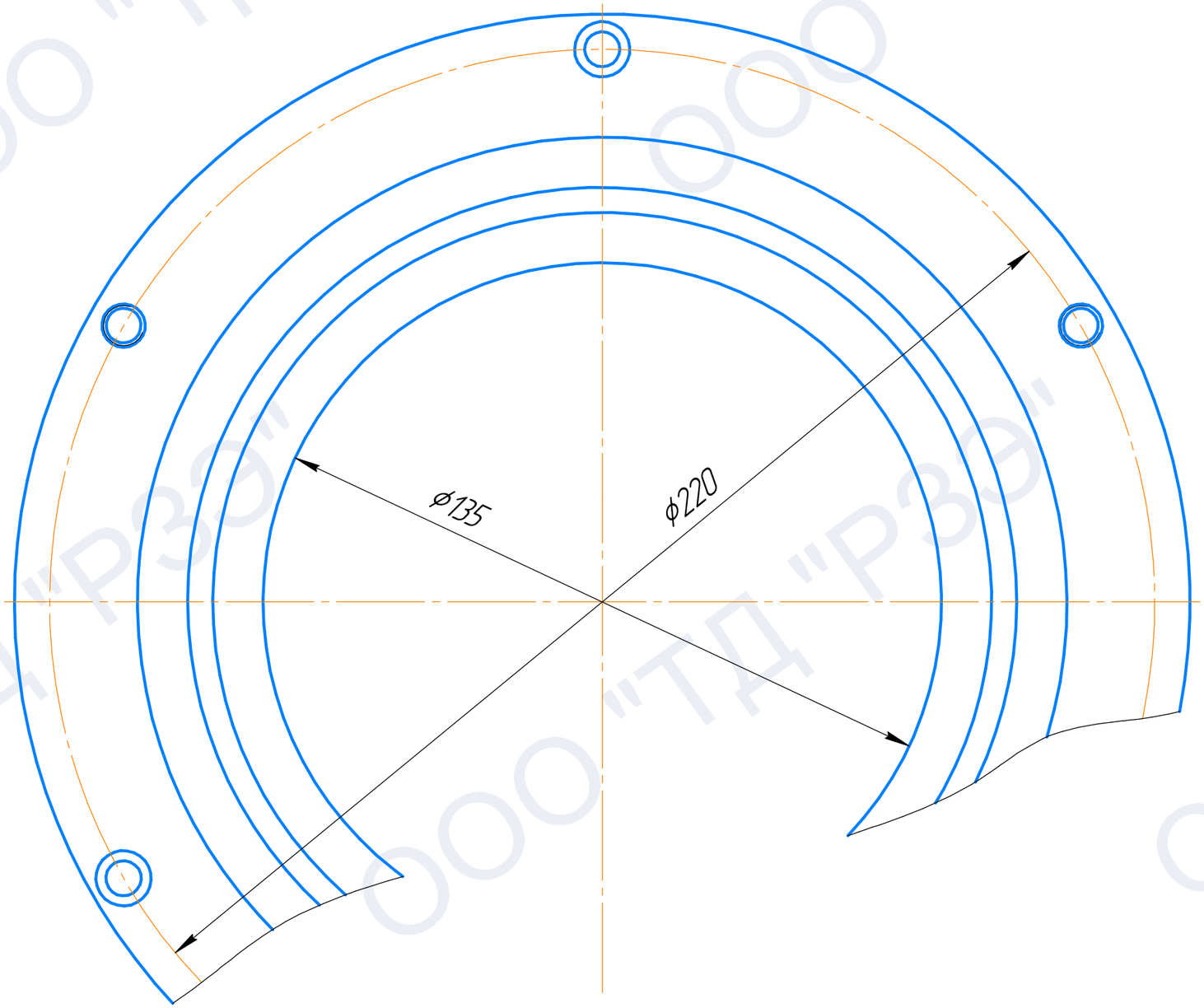

Обозначение	Материал	Термообработка
727.00	40Х	НВ285...321
-01	30Х13	
-02	12Х18Н10Т	ГОСТ 5949-75

Изм.	Лист	№ докум.	Подп.	Дата	Эскиз чертежа 727.00		
Разраб.					Кольцо уплотняющее	Лит.	Масса	Масштаб
Пров.								
Т.контр.						Лист	Листов 1
Н.контр.					См. табл.	ООО "ТД "РЗЭ"	
Утв.							

Перв. примен.

Справ. №

Подп. и дата

Инв. № дубл.

Взам. инв. №

Подп. и дата

Инв. № подл.

Копировал

Формат А3

ООО "ТД "РЗЭ"